In Brasil

Manual de Instalação

Pergolado Sob Medida

SUMÁRIO

1. EQUIPAMENTOS NECESSÁRIOS.....2
2. MODELOS DE PERFIS PARA PERGOLADO.....3
3. MODELOS DE METALON DE FÁBRICA PARA PERGOLADO.....4
4. INSUMOS E ACESSÓRIOS.....5
5. MONTAGEM.....6
   1. Colunas.....6
   2. Longarinas.....6
   3. Travessas.....8
6. TERMO DE RECEBIMENTO DE OBRA.....11

Toda obra deve ter acompanhamento técnico.
A In Brasil fornece garantia da Madeira Plástica.
Mais informações sobre a garantia consulte nosso site.

1. EQUIPAMENTOS NECESSÁRIOS

1. Água e energia

2. Broca ou tipo trado

3. Trena/esquadro

4. Furadeira/parafusadeira

5. Serra circular

6. Jogo de brocas

7. Serra tico-tico

8. Prumo de ferro/ mangueira de nível/ linha

9. Martelo de Borracha

10. Betoneira ou caixa de massa

11. Cavadeira Polaca

Ao montador é necessário o conhecimento básico de nível, prumo e esquadro.

2. MODELOS DE PERFIS PARA PERGOLADO

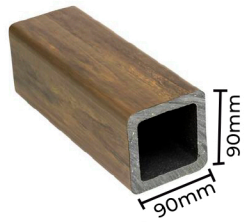

1. Coluna 90x90mm

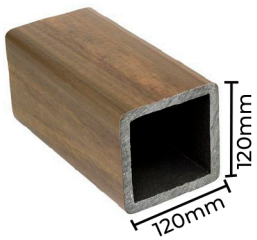

2. Coluna 120x120mm

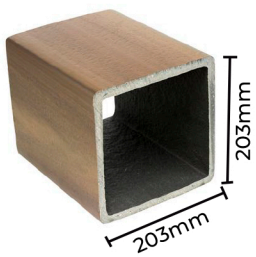

3. Coluna 203x203mm

4. Coluna 153x60mm

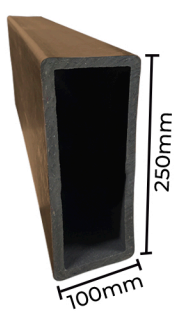

5. Coluna 250 x 100mm

3. MODELOS DE METALON DE FÁBRICA PARA PERGOLADO

1) 90x30x1,2mm

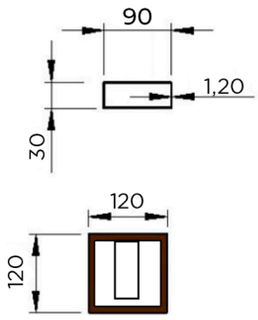

Metalon 90x30x1,2mm
utilizado para a
coluna 120x120mm

Vão livre máximo de 3,00m com beiral de 12,5% do comprimento para os 2 lados.

Vão livre máximo de 2,60m com beiral para 1 lado.

Vão livre máximo de 2,20m sem beiral.

2) 60x30x1,2mm

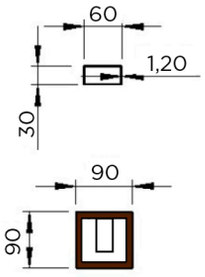

Metalon 60x30x1,2mm
utilizado para a
coluna 90x90mm

Vão livre máximo de 3,00m com beiral de 12,5% do comprimento para os 2 lados.

Vão livre máximo de 2,60m com beiral para 1 lado.

Vão livre máximo de 2,20m sem beiral.

3) 128x33x15x2mm

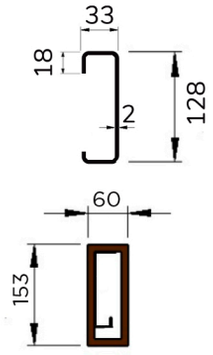

Metalon “C” 128x33x15x2mm
utilizado para a
coluna 153x60mm

Vão livre máximo de 3,40m com beiral de 12,5% do comprimento para os 2 lados.

Vão livre máximo de 3,00m com beiral para 1 lado.

Vão livre máximo de 2,60m sem beiral.

4) 128x33x15x2mm

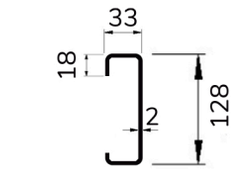

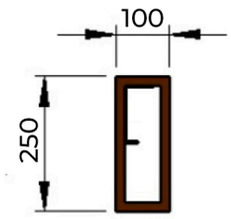

Vão livre máximo de 3,40m com beiral de 12,5% do comprimento para os 2 lados.

Vão livre máximo de 3,00m com beiral para 1 lado.

Vão livre máximo de 2,60m sem beiral.

OBS: Em casos em que o cliente necessite fixar o metalon por conta própria, deve-se seguir o seguinte passo a passo:

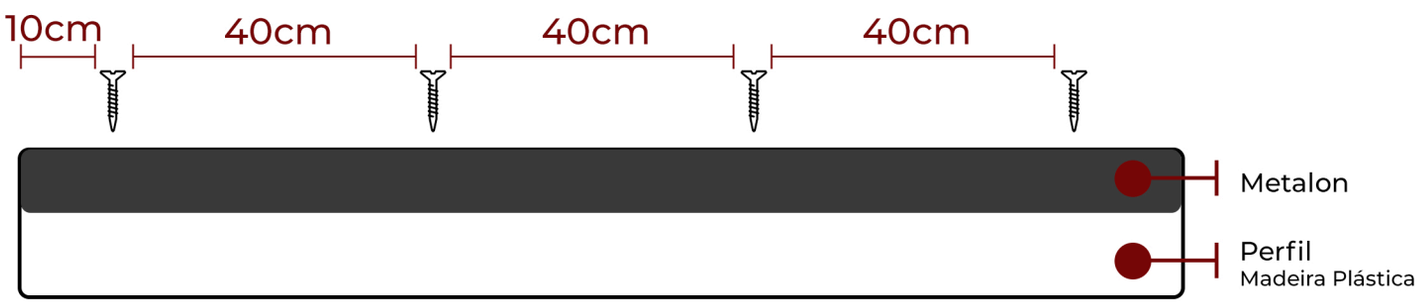

Broca aço rápido 3,5mm

Fazer pré furo com broca de aço rápido 3,5mm.

Parafusos 5x30mm

Travar o metalon a cada 40cm, recomenda-se o parafuso 5x30mm.

(OBS: Deve-se escarear o perfil de madeira plástica para alojar a cabeça do parafuso, resultando em um melhor acabamento).

4. INSUMOS E ACESSÓRIOS

1. Cantoneira e acabamento plástico

2. Parafuso CC 4,5x16mm
biocromatizado ou inox

3. Parafuso flangeado 5x25mm
biocromatizado ou inox

4. Parafuso CC 5x40mm
biocromatizado ou inox

5. Tampa aplicada
90x90mm/120x120mm

6. Tampa aplicada 153x60mm

7. Te plástico

5. MONTAGEM

1) Colunas Verticais

Certifique-se que o lugar onde o pergolado será instalado é plano. Com isso, os apoios ficarão na mesma medida, podendo ser instalados em terra, piso ou contrapiso.
Para a instalação em terra, é indispensável o uso de uma cavadeira polaca para fazer os buracos onde serão enterradas as colunas, as quais devem estar enterradas no mínimo 50cm, conforme imagem abaixo.

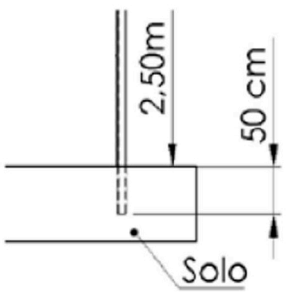

Para instalação de pergolado sobre piso, utilizar cantoneira em L, fixando a cantoneira no piso. Realizar furo passante na coluna, vestir a cantoneira com a coluna e passar o parafuso, encaixando na cantoneira e prendendo do outro lado da coluna com porca e arruela

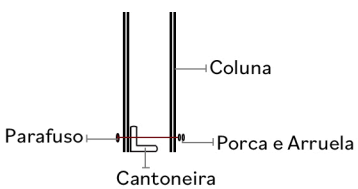

A escolha de qual coluna será utilizada, está relacionada a solicitação do cliente.
No caso de utilização da coluna 120x120mm, estas devem ter metalon ou treliça de ferro e serem concretadas.
No caso de utilização de colunas 203x203mm, estas devem ter coluna de ferro (5/16) 70x140mm interna e serem concretadas.

Coluna pronta armada (5/16) 7x14 cm

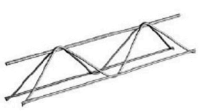

Treliça TB 8 cm

OBS: Lembrar de esquadrejar e aprumar as colunas verticais

2)Colunas Horizontais

Após a escolha de qual coluna vertical utilizar, deve-se então escolher qual longarina horizontal.

No caso de utilização de perfil 153x60mm horizontal, deve-se então realizar o encaixe na coluna vertical 120x120mm ou 203x203mm, conforme imagem abaixo:

*A folga de 17mm é para o encaixe da tampa.

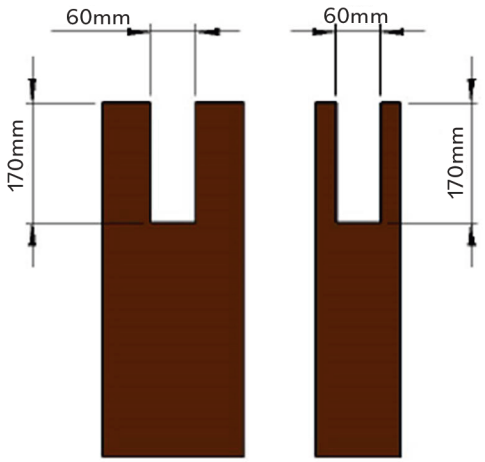

*Conforme dimensão do perfil horizontal, deve-se deixar o encaixe.

As longarinas 120x120mm com metalon de fábrica resistem a no máximo 3,00m de vão livre, apoiadas em duas extremidades, respeitando a regra de 12,5% de espaçamento de beiral nos dois lados.

As longarinas 250x100mm com metalon de fábrica resistem a no máximo 3,40m de vão livre, apoiadas em duas extremidades, respeitando a regra de 12,5% de espaçamento de beiral nos dois lados.

As longarinas 153x60mm com metalon de fábrica resistem a no máximo 3,40m de vão livre, apoiadas em duas extremidades, respeitando a regra de 12,5% de espaçamento de beiral nos dois lados.

***Figuras representadas com o perfil 153x60mm ou 250x100mm.**

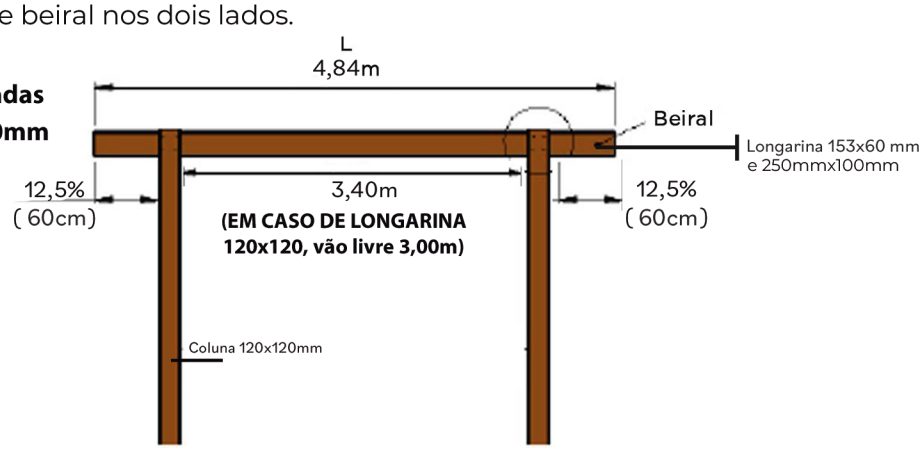

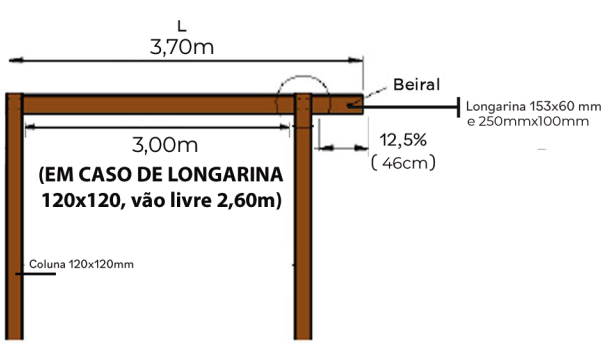

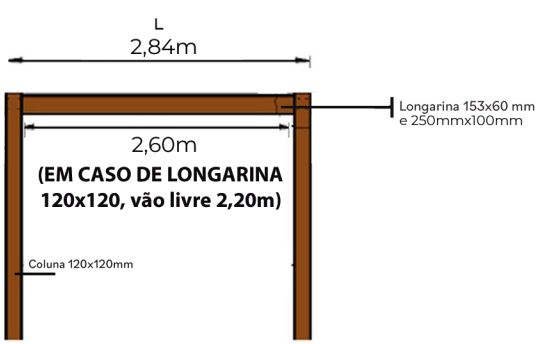

ATENÇÃO: Para as medidas de vão livre superiores ao indicado para as longarinas de 120x120mm, 153x60mm e 250x100mm, deve-se então utilizar um metalon reforçado para suportar o esforço do vão livre, metalon este que deve ser indicado por um metalúrgico responsável.

Para fixação das longarinas horizontais deve-se alojar o perfil horizontal no encaixe da coluna vertical, é realizada por meio de 4 parafusos CC 5x40mm, conforme a imagem abaixo.

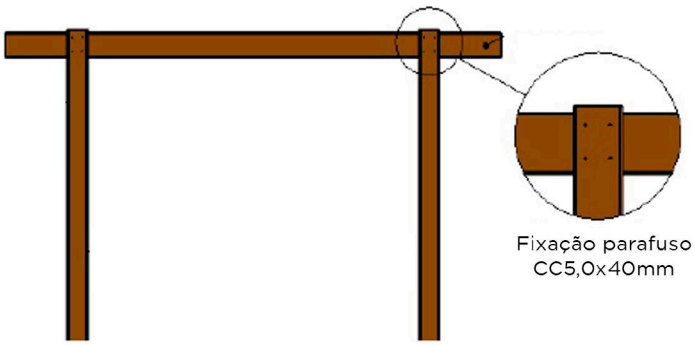

As longarinas 120x120mm por sua vez são fixadas por meio de tes plásticos e de parafusos CC 5x25mm, conforme imagem abaixo.
São utilizados tes quando coincide da coluna ser da mesma medida da longarina.

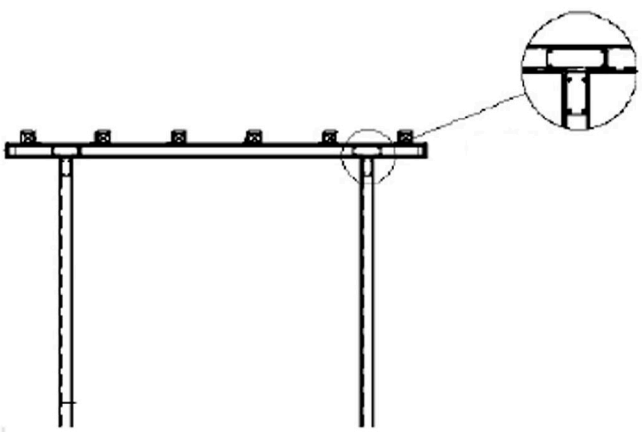

3) Travessas

Para as travessas, pode-se utilizar tanto o perfil 90x90mm, 120x120mm ou 153x60mm, dependendo da solicitação do cliente.
Para obter o comprimento das travessas no pergolado, deve-se deixar o beiral da travessa igual ao beiral da longarina, conforme imagem abaixo.

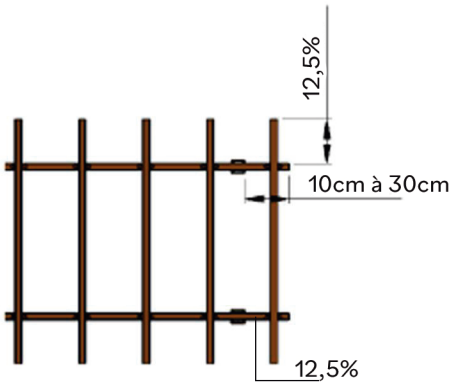

Para quantificar quantas travessaas serão utilizadas no pergolado, deve-se deixar uma distância de 10cm à 30cm no início e fim da longarina conforme imagem, e a distância entre as travessas pode ser de aproximadamente 40cm à 60cm ou a gosto do cliente, conforme imagem abaixo.

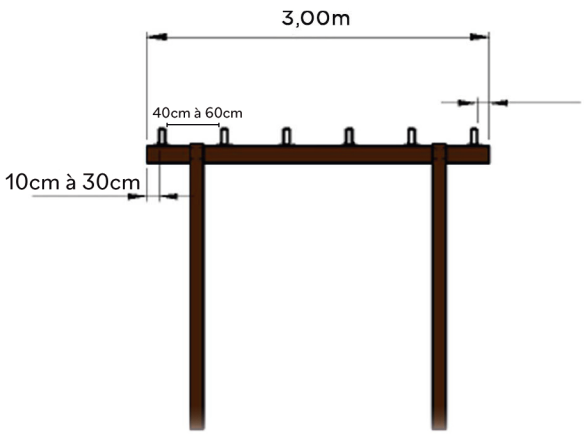

Para calcular o vão livre das travessas, deve-se seguir o mesmo padrão das longarinas, conforme imagem abaixo:

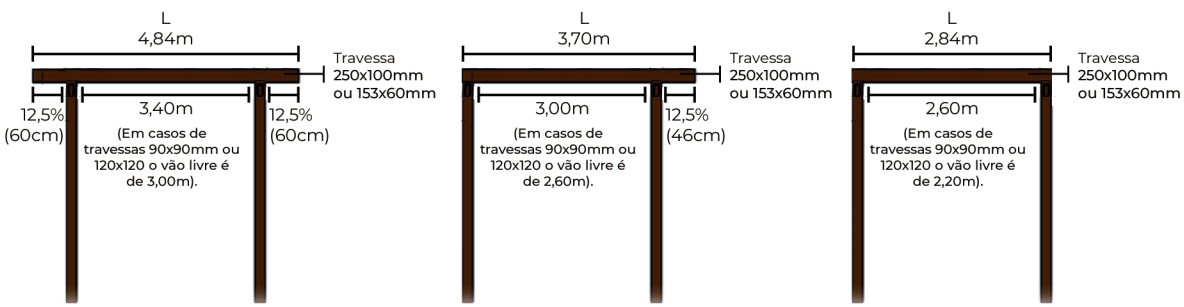

Recomendações

*Em caso de cobertura, o pergolado com metalon de fábrica é recomendado com policarbonato.

* Em casos de utilização de rede, é recomendado fixá-la na coluna vertical e que esteja estruturada com ferro e concreto.

ATENÇÃO: Toda obra deve possuir acompanhamento técnico.

As travessas 90x90mm, 120x120mm e 153x60mm são fixadas as longarinas por meio de cantoneiras metálicas com acabamento plástico e parafuso 4,5x16mm

Cantoneira metálica com acabamento plástico

Para dar acabamento às pontas dos perfis das longarinas e travessas, utilizam-se tampas aplicadas.

Tampa aplicada 90x90mm/120x120mm

Tampa aplicada 153x60mm

OBS: Os perfis 250x100mm e 203x203mm não possuem tampa de acabamento.

6. TERMO DE RECEBIMENTO DE OBRA

Se faz necessário que a cada obra executada, finalizada e entregue ao cliente, o montador parceiro da In Brasil deve obter um documento assinado por Contratante e Contratado de que a obra foi concluída e está de acordo com as condições contratuais, onde ambos concordam sobre o êxito da mesma.

Abaixo está um modelo exemplificando como pode ser o Termo de Recebimento de Obra a ser utilizado pelo Contratado (montador parceiro).

TERMO DE RECEBIMENTO DE OBRA

Contratante
Nome

Contratado
Nome

Objeto
Endereço e obra

Após constatar que a obra foi executada de acordo com as condições contratuais e em obediência aos projetos, especificações técnicas e demais elementos fornecidos pelo(a) contratante, encontrando-se concluída, recebo formalmente a mesma.

(município) - (UF), (dia) de (mês) de (ano).

CONTRATANTE

(42) 3135-5000
inbrasil.ind.br
inbrasilmadeiraplastica
inBrasilMadeiraPlastica

DATA DE ATUALIZAÇÃO: 17/09/2021